平成28年度　神奈川県高等学校総合体育大会ソフトテニス大会【個人】北相A地区予選会
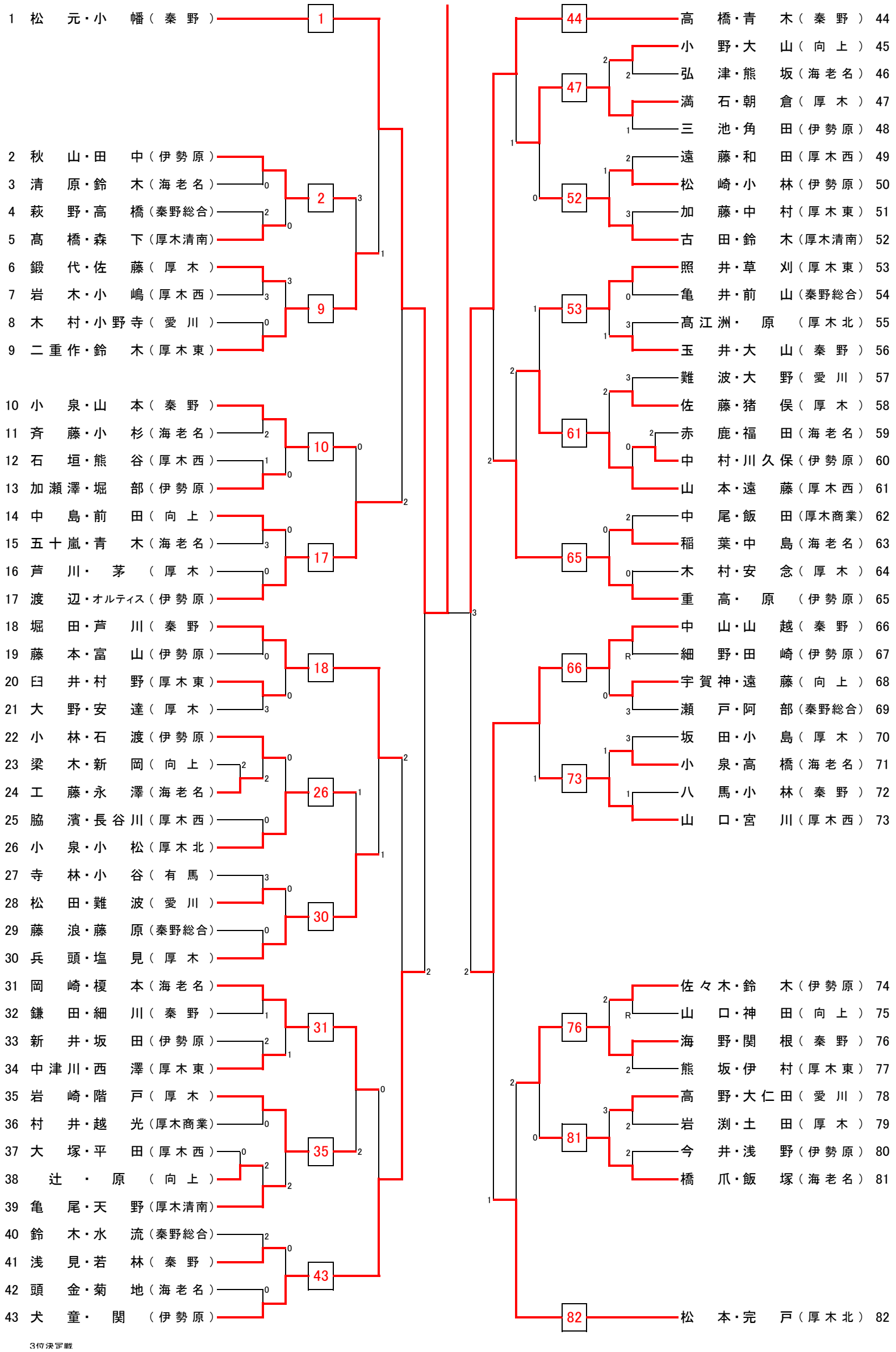
【 男 子 の 部 】　　会場：南毛利SCテニスコート　　平成28年5月4日（水）8時30分集合