平成28年度　神奈川県高等学校ソフトテニス選手権大会（シングルスの部）　横浜A地区予選会

平成28年12月17日（土）　9時開始　　神奈川大学

主催：　神奈川県高等学校体育連盟・神奈川県ソフトテニス連盟・神奈川県教育委員会　　主管：　神奈川県高体連ソフトテニス専門部
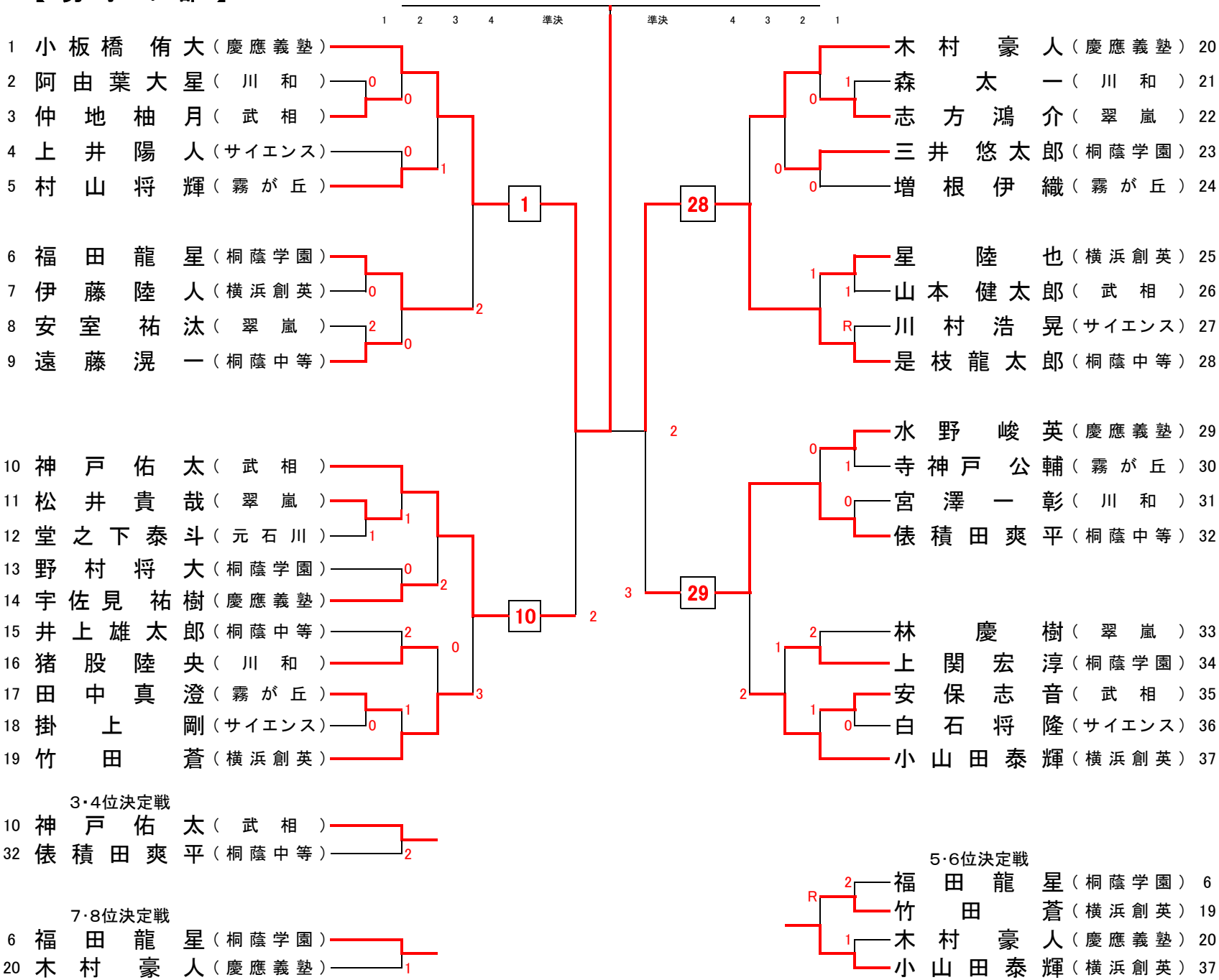
【 男 子 の 部 】