平成２８年度　神奈川県高等学校ソフトテニス選手権大会【シングルス】
西　相　地　区　予　選　会［女子の部］

平成２８年１２月１８日（日）　会場：小田原城山庭球場

24　吉澤　琉菜（相洋）

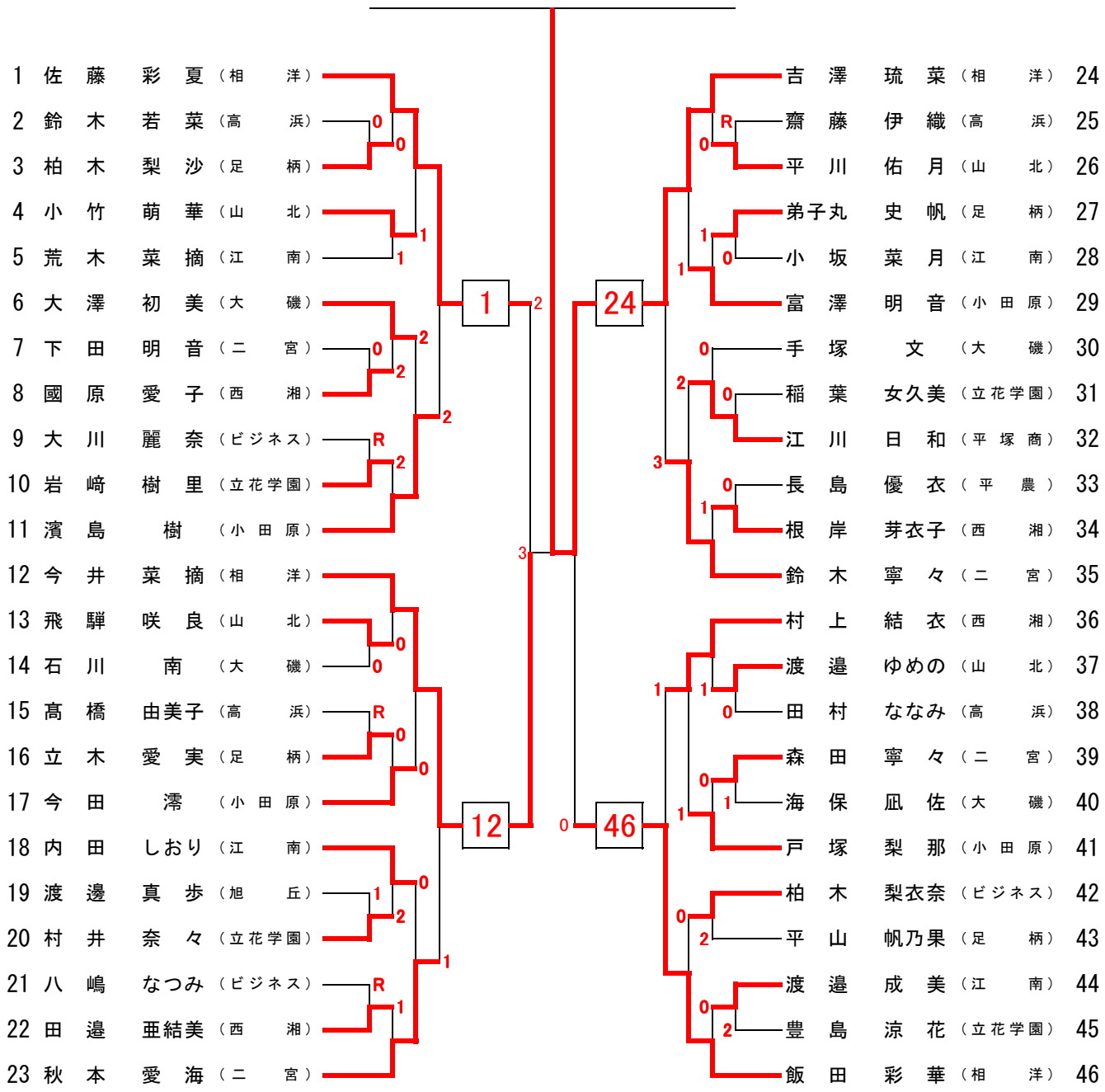

【３～４位決定戦】

1 佐藤 彩夏（相洋）
46 飯田 彩華（相洋）

【７～８位決定戦】

秋本 愛海（二宮） 23
鈴木 寧々（二宮） 35

【５～８位決定戦】

11 濱島 樹（小田原）
23 秋本 愛海（二宮）
35 鈴木 寧々（二宮）
36 村上 結衣（西湘）

県大会推薦出場選手：　髙宮莉那、矢野礼実、神﨑ひより、平本茜里（相洋）
桒野未来、山田歩実（小田原）