平成27年度　神奈川県高等学校ソフトテニス新人（個人）横浜B地区予選会

【　女子の部　】

KENKO公認球使用

1.主催：神奈川県高等学校体育連盟
1.主管：神奈川県高体連ソフトテニス専門部
　　：地区高体連ソフトテニス部
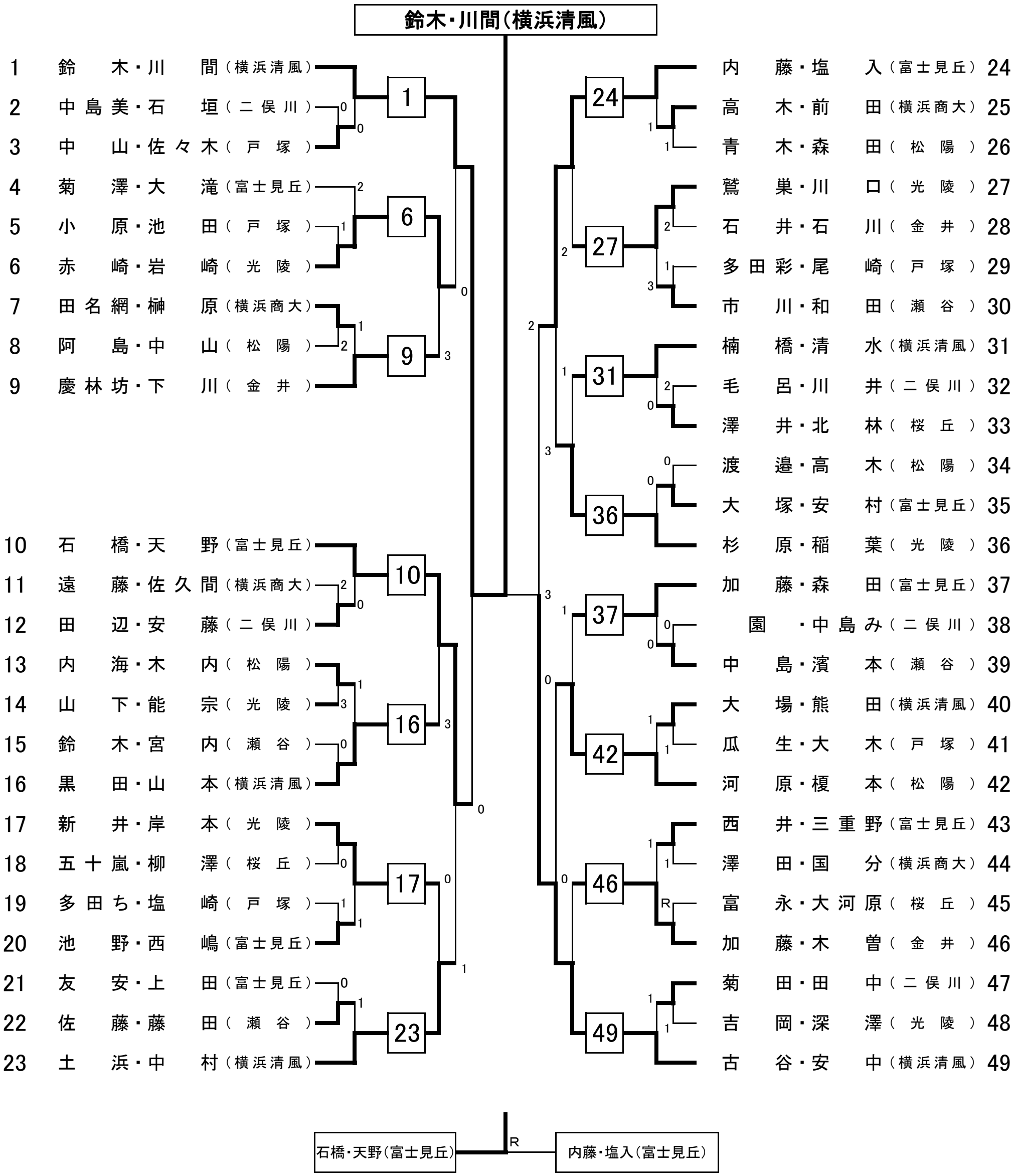
平成27年9月20日（日）横浜富士見丘学園