平成25年度 関東高等学校ソフトテニス大会【個人】
横浜B地区予選会

【女子の部】

実施日：平成25年4月13日（土） 続行14日（日）
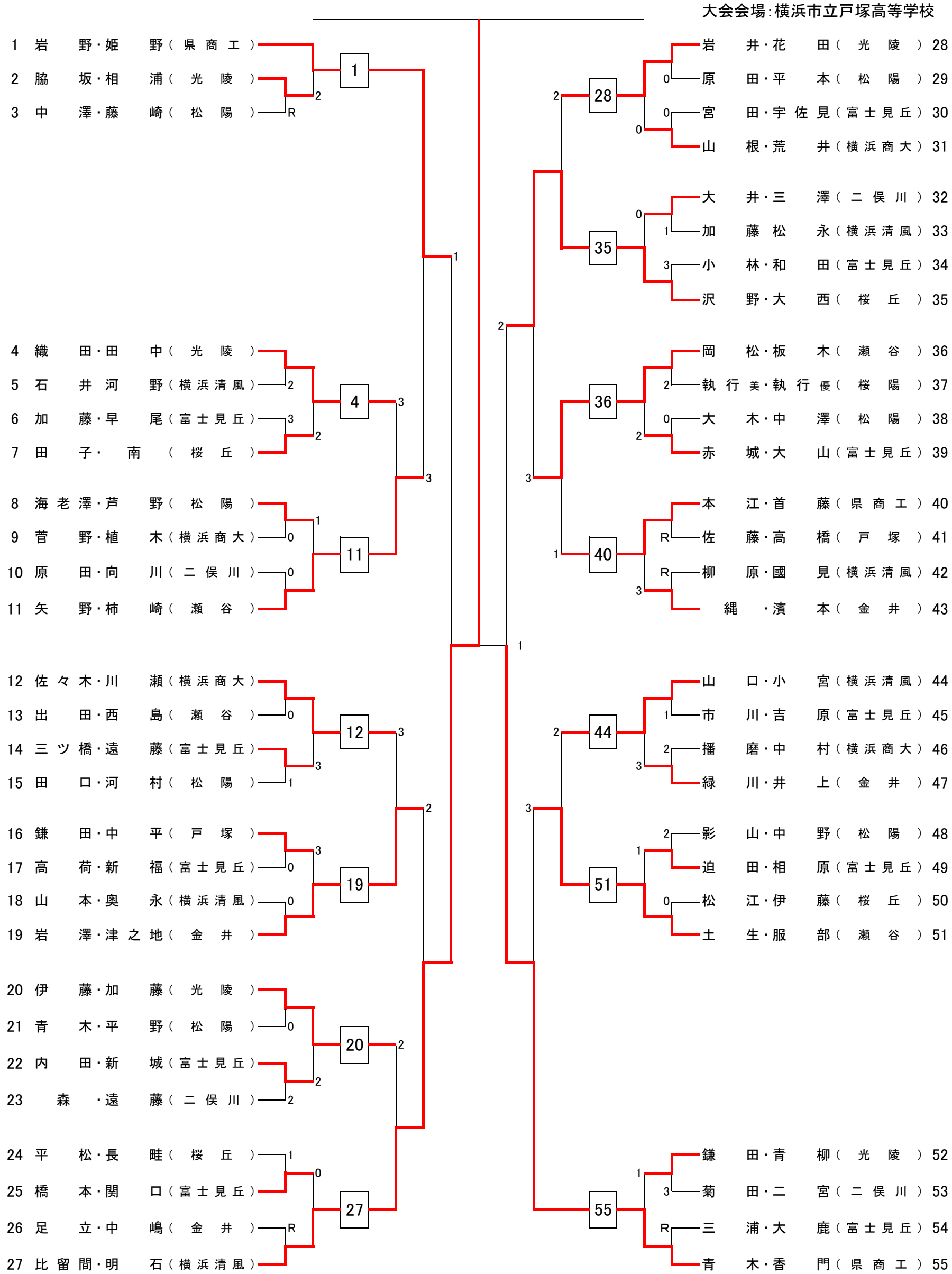
大会会場：横浜市立戸塚高等学校