平成23年度　県下高校ソフトテニス新人大会 【個人】 北相B地区予選会

【 女 子 の 部 】

会場:麻布大学附属渕野辺高等学校　　平成23年9月17日(土)8時30分集合

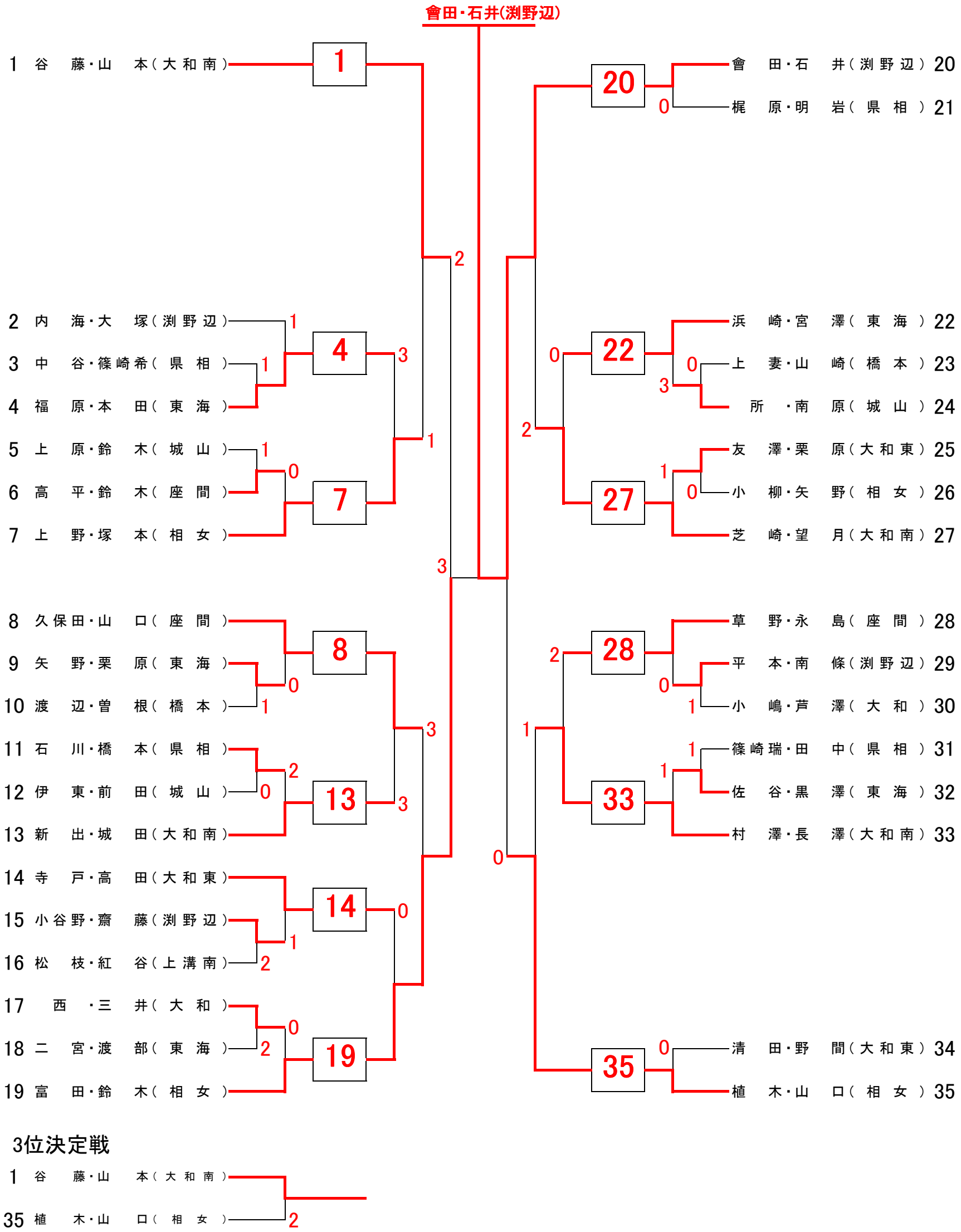

3位決定戦

1 谷　藤・山　本(大和南)

35 植　木・山　口(相　女)　2