平成22年度　県下高校ソフトテニス新人大会【個人】北相B地区予選会

【 男 子 の 部 】

会場：横山公園テニスコート

平成22年9月18日（土）8時30分集合

1　山　田・武　田（東　海）
2　吉　山・浜　田（上溝南）
3　渡　部・座　間（城　山）
4　正　野・佐　藤（座　間）
5　南　・荻　島（橋　本）
6　天　内・松　本（渕野辺）
7　落　合・山　口（座間総合）
8　長　沼・保　坂（渕野辺）
9　福　原・藤　田（上溝南）
10　畑　・矢　口（県　相）
11　下　山・伊ヶ崎（上　溝）
12　神　田・堀　口（県　相）
13　大　西・小　平（座　間）
14　大　橋・富　樫（城　山）
15　木之下・尾　崎（大和南）
16　鈴　木・吉　水（上溝南）
17　原　・小野澤（城　山）
18　諸　星・西　谷（大和南）
19　木　島・秋　山（座間総合）
20　山　本・原　田（渕野辺）
21　上　條・武　田（上溝南）
22　加　藤・天　野（県　相）
23　細　田・木　村（城　山）
24　佐　藤・西　田（上溝南）
25　長谷川・佐　藤（上　溝）
26　正　木・今　泉（座　間）
27　宮　崎・中　里（城　山）
~~28　中　村　皆　川（上　溝）~~
29　大　槻・吉　永（東　海）

30　大　森・為我井（東　海）
31　岡　崎・梅　屋（橋　本）
32　大　場・石　井（上溝南）
33　石　原・鈴　木（座　間）
34　幕　井・　関　（渕野辺）
35　本　橋・石　森（城　山）
36　横　田・菅　野（上溝南）
37　甘　利・篠　田（県　相）
38　藤　江・谷　本（大和南）
39　柏　原・飯　干（渕野辺）
40　島　村・安　田（座間総合）
41　小　野・小　山（城　山）
42　佐々木・永　井（城　山）
43　長谷川・高　城（大和南）
44　柏　木・庄　田（座　間）
45　岸　・田　谷（上溝南）
46　荒　井・高　仲（上　溝）
47　大　塚・佐　藤（県　相）
48　竹　井・渡　邉（城　山）
49　大　場・田　村（大和南）
50　磯ヶ谷・西　出（渕野辺）
51　三　浦・斉　藤（上　溝）
52　千　葉・廣　瀬（座間総合）
53　八　木・国　井（上溝南）
54　茂　木・米　丸（座　間）
55　佐　野・山　岸（城　山）
56　中　島・河　本（渕野辺）
57　鈴　木・青　木（東　海）

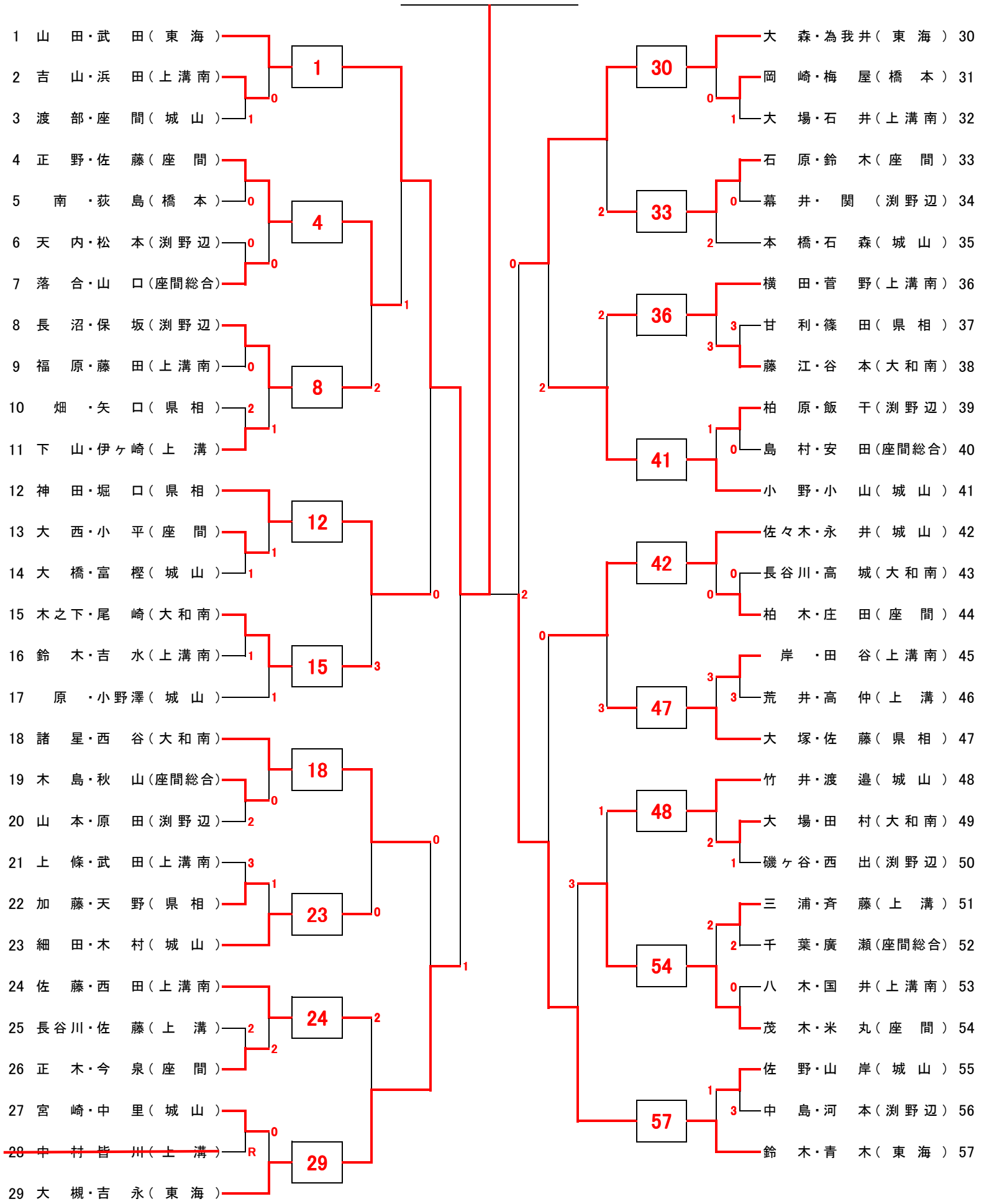

3位決定戦

29　大　槻・吉　永（東　海）
30　大　森・為我井（東　海）