平成２０年度　県下高校ソフトテニス新人大会　【個人】　横須賀地区予選会

【 男 子 の 部 】

1.主　催：　神奈川県高等学校体育連盟
1.主　管：　神奈川県高体連ソフトテニス専門部
　　横須賀地区高体連ソフトテニス専門部
1.後　援：　横須賀市教育委員会
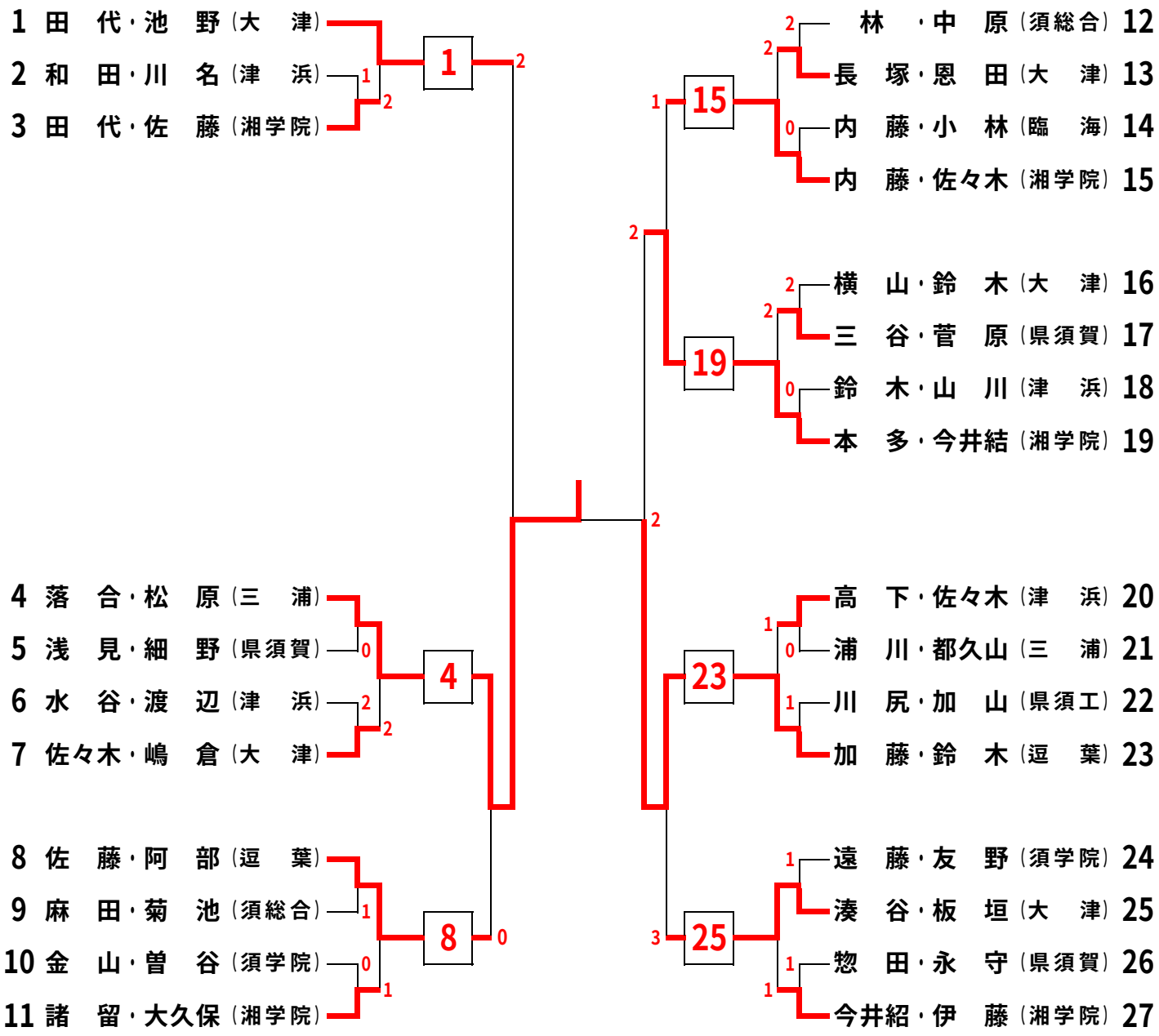
1.会　場：　横須賀市営大津庭球場
1．使用球：　ケンコーボール公認球
1．大会日時：　平成２０年９月１４日（日）　開会9時
　　続行　２０日(土)